изменения цвета изделия следует избегать установки мебели на прямых солнечных лучах.
При эксплуатации изделий набора **ЗАПРЕЩАЕТСЯ:**

- устанавливать мебель вблизи отопительных приборов и вплотную к сырым стенам и в помещениях с относительной влажностью более 70%;
- в процессе сборки изделия становиться ногами на зеркало;
- применять химические чистящие средства для уборки мебели.

### *Гарантии изготовителя*

1. Гарантийный срок эксплуатации изделия - 24 месяца со дня продажи магазином. В период гарантийного срока изготовитель гарантирует ремонт изделий или их замену, если потребителем не нарушены правила эксплуатации.
2. Претензии предъявляются потребителем непосредственно в торгующую организацию, в которой была приобретена мебель, предъявив настоящую “Инструкцию по сборке” и копию товарного чека.
3. Изделие **Зеркало S132-LUS/50,** входящее в состав набора модульной мебели “**KENTAKI**”, соответствуют требованиям ГОСТ 16371-93.
4. Срок службы мебели - 5 лет.
5. Предприятие-изготовитель оставляет за собой право вносить изменения в конструкцию изделия, не ухудшая его конструктивные и эксплуатационные характеристики.

# Инструкция по сборке

## Набор модульной мебели “KENTAKI”

## *Зеркало S132-LUS/50*

ГАБАРИТНЫЕ РАЗМЕРЫ:
ШИРИНА: 584 **мм,** ВЫСОТА: **1098 мм,** ГЛУБИНА: **65 мм**

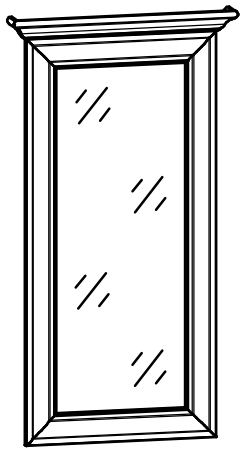

**Дата изготовления** _____

**Дата продажи** _____

**Штамп ОТК** _____

**Штамп магазина** _____

**ИП “ Черный Красный Белый ” ООО**
Республика Беларусь, г.Брест, ул. Катин Бор, 110,
административно-бытовой корпус, кабинет 205
тел/факс (10375162) 29-85-46

018

Настоящая "Инструкция по сборке" распространяется на изделие **Зеркало S132-LUS/50,** входящее в состав набора модульной мебели "**KENTAKI**", и содержит указания, необходимые для **правильной** и **безопасной** сборки и эксплуатации изделия.

### *1 Назначение изделий*

1.1 Изделия, входящие в состав набора модульной мебели **«KENTAKI»,** предназначены для оборудования интерьера жилых комнат в помещениях с относительной влажностью воздуха от 45 до 70%.

1.2 Изделия набора гармонично вписываются в интерьер помещения и создают ощущение уюта и комфорта.

### *2 Состав комплекта фурнитуры*

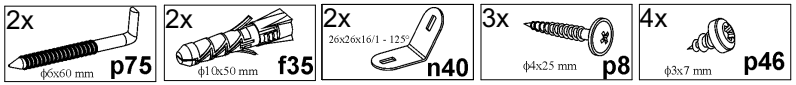


### *3 Комплектность изделия*

**Таблица 1**

| Позиция детали | Код детали | Наименование детали | Размеры, мм | Кол-во, шт. | Номер пакета |
|---|---|---|---|---|---|
| 1 | S132-407 | Рама с зеркалом | 1042x496x19 | 1 | 1/2 |
| 2 | S132-525 | Планка декоративная из МДФ | 584x80x19 | 1 | 2/2 |
| 3 | S132-527 | Планка декоративная из МДФ прав | 64x80x19 | 1 | 2/2 |
| 4 | S132-526 | Планка декоративная из МДФ лев | 64x80x19 | 1 | 2/2 |
| 5 | - | Комплект фурнитуры | - | 1 | 1/2 |

### *4 Последовательность сборки изделия*

**ВНИМАНИЕ! При сборке мебели следует избегать неосторожных ударов и излишних усилий.**

1. Вскрыть упаковку, аккуратно выложить изделие на ровную поверхность.
2. Собрать детали **2, 3, 4** при помощи уголков **n40** и шурупов **p46 (см. рис. 2).**
3. Прикрутить детали **2, 3, 4** к раме с зеркалом **1** при помощи шурупов **p8 (см. рис. 2).**
4. На стене, для навешивания изделия, с помощью карандаша и линейки разметить отверстия, как показано на **рисунке 3.**
5. В стене просверлить отверстия диаметром **10 мм (см. рис. 3).**

**ВНИМАНИЕ!** Во избежание травматизма при проведении операции сверления будьте внимательны и осторожны.

6. Вбить в отверстия в стене пластмассовые дюбеля **f35 (см. рис. 3).**
7. Вкрутить в дюбеля **f35** крючки для навешивания **p75 (см. рис. 3).**
8. Навесить изделие на выступающие из стены крючки **p75 (см. рис. 3).**
9. В случае необходимости отрегулировать наклон изделия относительно горизонтали с помощью крестообразной отвертки, как показано на **рисунке 3.**

### *Рекомендации по эксплуатации и обслуживанию*

Качество и комплектность изделия рекомендуется проверять в магазине при покупке в распакованном виде. Сборка изделия должна производиться в порядке, изложенном в настоящей инструкции. Удаление пыли с изделий следует производить слегка влажной мягкой салфеткой. Во избежание коробления деталей и

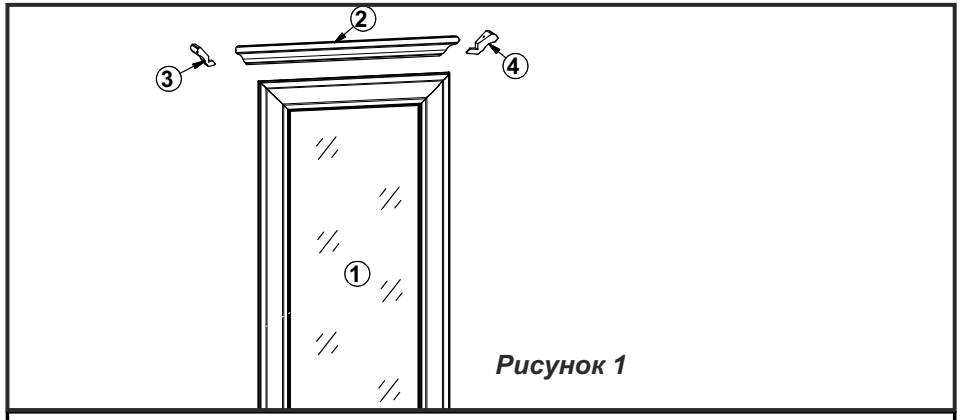


*Рисунок 1*

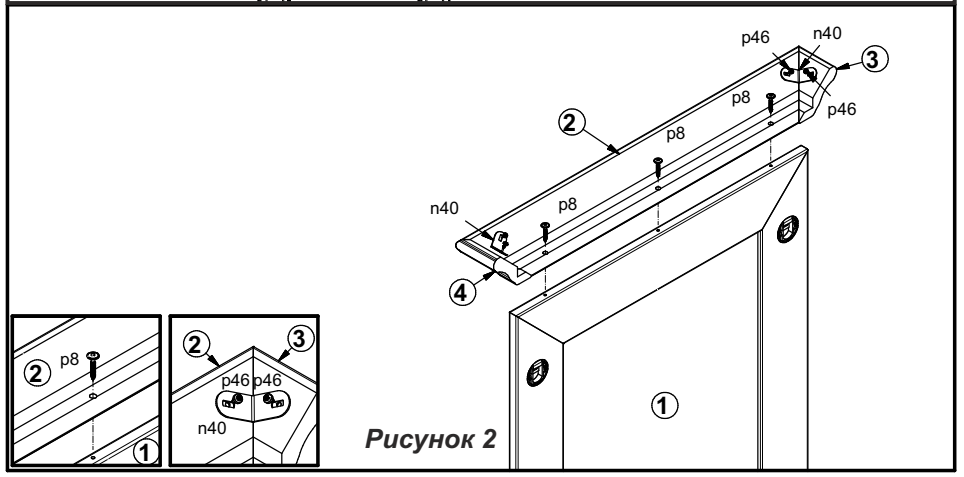


*Рисунок 2*

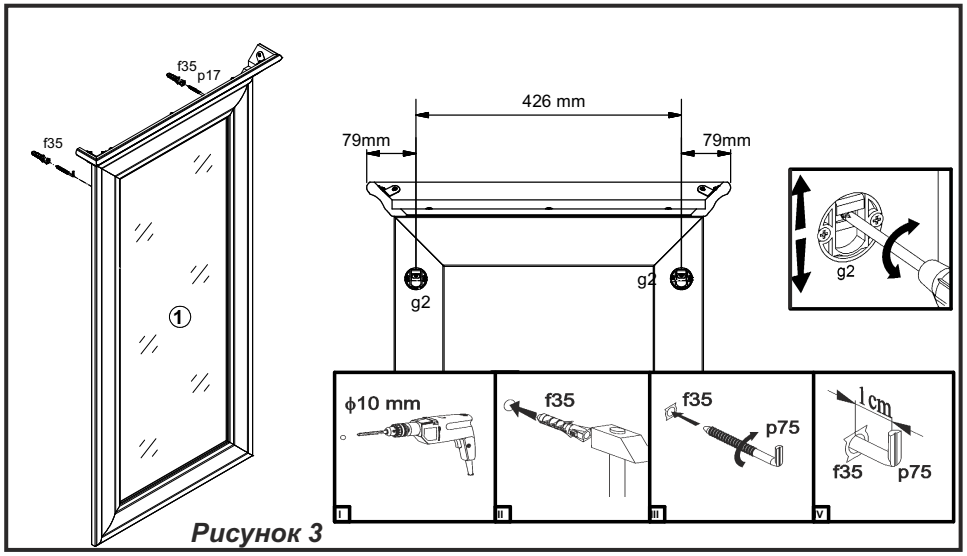


*Рисунок 3*